Grupo empresarial ExpoSISTEMAS SL

Estructuras de Photocall

REF: RABA182

CATÁLOGO TÉCNICO OFICIAL

Estructuras de Photocall

Estructuras de Photocall

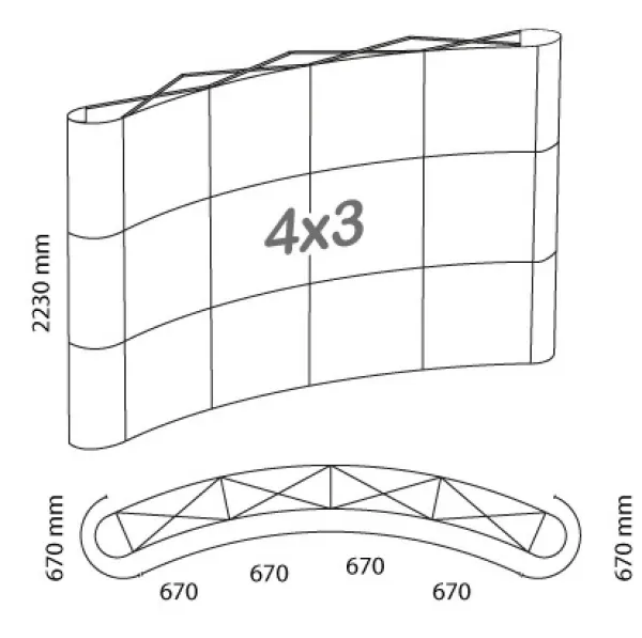

ANATOMÍA DEL SISTEMA

POPUP CURVO MAGNÉTICO

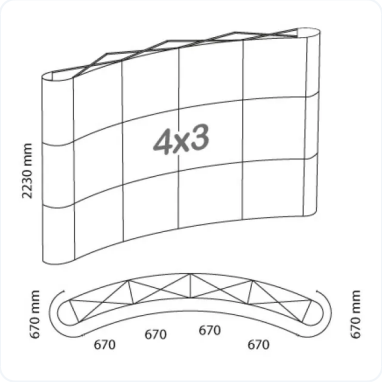

4X3 MÓDULOS

MALETA RÍGIDA

MALETA FLEX

POPUP CURVO MAGNÉTICO

POPUP CURVO MAGNÉTICO

ELIGE TU FORMATO IDEAL, PRECIOS, MEDIDAS DISPONIBLES ?

Personalización total: adaptamos cada detalle para que tu marca sea inolvidable.

FORMATO / MEDIDAS DISPONIBLES	ESTADÍSTICAS
3x4 maleta rígida	**Stock**
3x4 maleta flex	**Stock**

ESPECIFICACIONES TÉCNICAS Y MATERIALES.

Capacidad carga: 9.5 kilos.

Patas estabilizadoras: SI.

Gráfica: 223x402 cm.

Peso: Estructura de aproximadamente 30kg.

Impresión: vinilo y laminación mate o brillante, Ecosolvente o UVI.

Maleta con ruedas: rígida o flex según el modelo.

CONTACTO

Grupo empresarial ExpoSISTEMAS SL

Calle Predicadores 84
50003 Zaragoza

644774495
contacto@expositoresgraficos.com

https://expositoresgraficos.com/